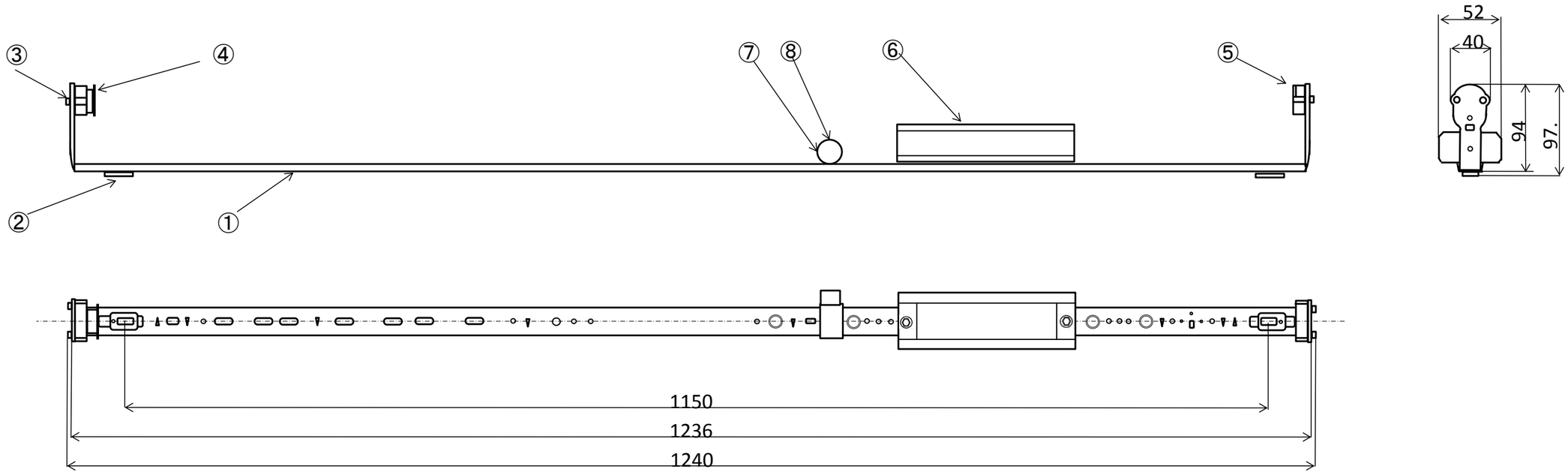

周波数
CF-L140A　:　50Hz
CF-L140B　:　60Hz

No.	品名	員数	材質
10			
9			
8	グロー球	1	PG-4P
7	グローソケット	1	
6	安定器	1	100V　40W　50Hz/60Hz
5	固定ソケット	1	PP樹脂
4	スプリングソケット	1	PP樹脂
3	L金具	2	SGCC　1.0t
2	角ブッシング	2	PP樹脂
1	シャーシ	1	SGCC　0.7t

	年月日	変更記事
単位：mm		重量：　kg

承認	製図	商品名	蛍光灯器具
清水	平本	型　番	CF-L140*（L型100V40W50Hz/60Hz低力）
		株式会社　クリアライティング	